Схема подключения бойлера косвенного нагрева к электрокотлу

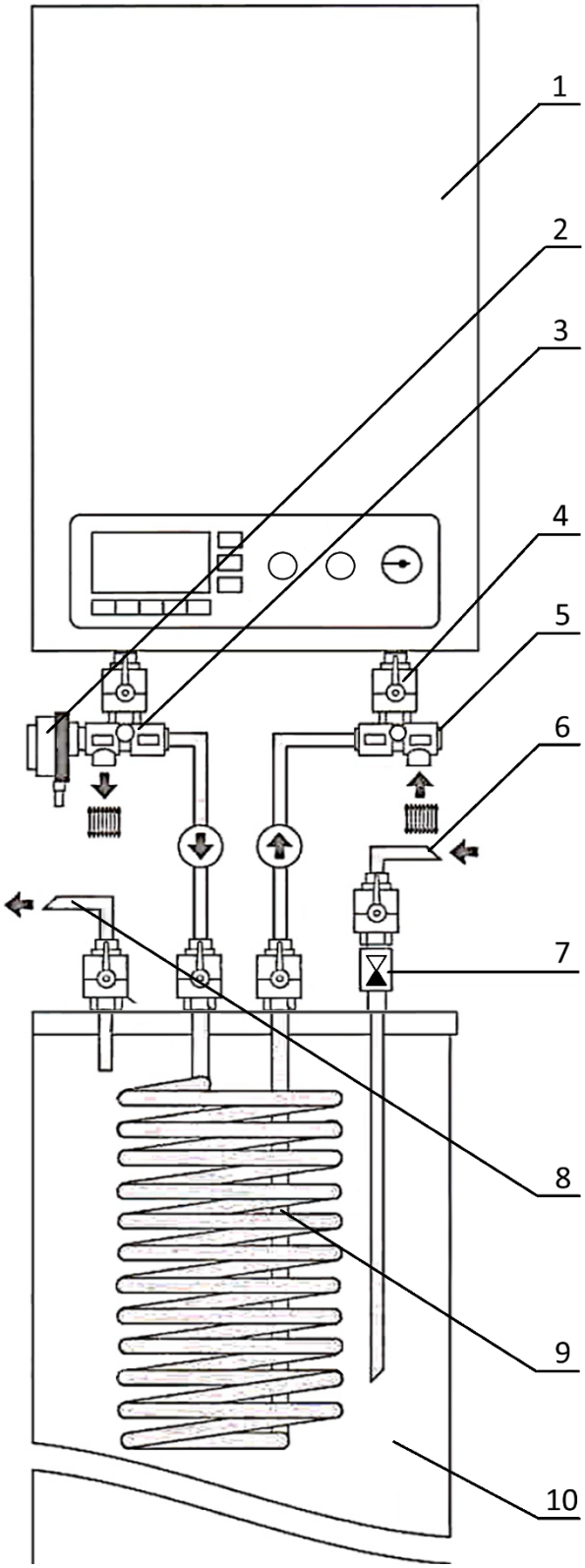

1. Электрокотел
2. **Сервопривод**
3. **Трехходовой кран**
4. Запорный кран
5. **Тройник обратки**
6. Вход холодной воды
7. Обратный клапан
8. Выход горячей воды
9. Теплообменник бойлера
10. Бойлер ГВС

КОМПЛЕКТ ТРЕХХОДОВОГО КРАНА

Код KWMA3WA

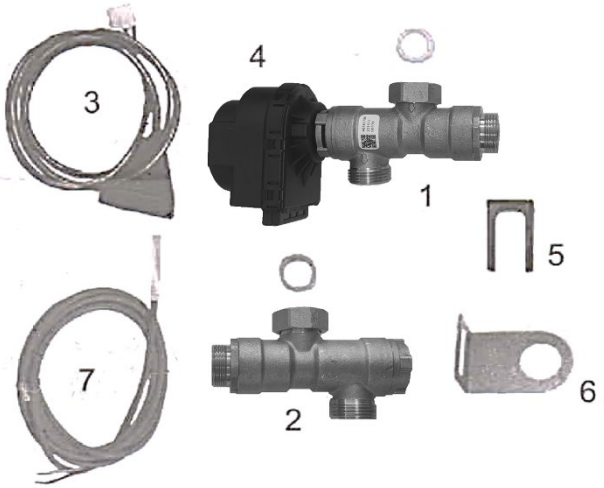

1. Трехходовой кран
2. Тройник обратки
3. Кабель трехходового крана
4. Сервопривод
5. Скоба крепления сервопривода
6. Скоба крепления кабеля
7. Датчик температуры бойлера

Примечание: совместно с обратным клапаном (поз.7) на входе холодной воды в бойлер необходимо устанавливать расширительный бак и предохранительный сбросной клапан (на схеме не показаны).